WIDOK NA TYMCZASOWĄ KŁADKĘ

Skala 1:25

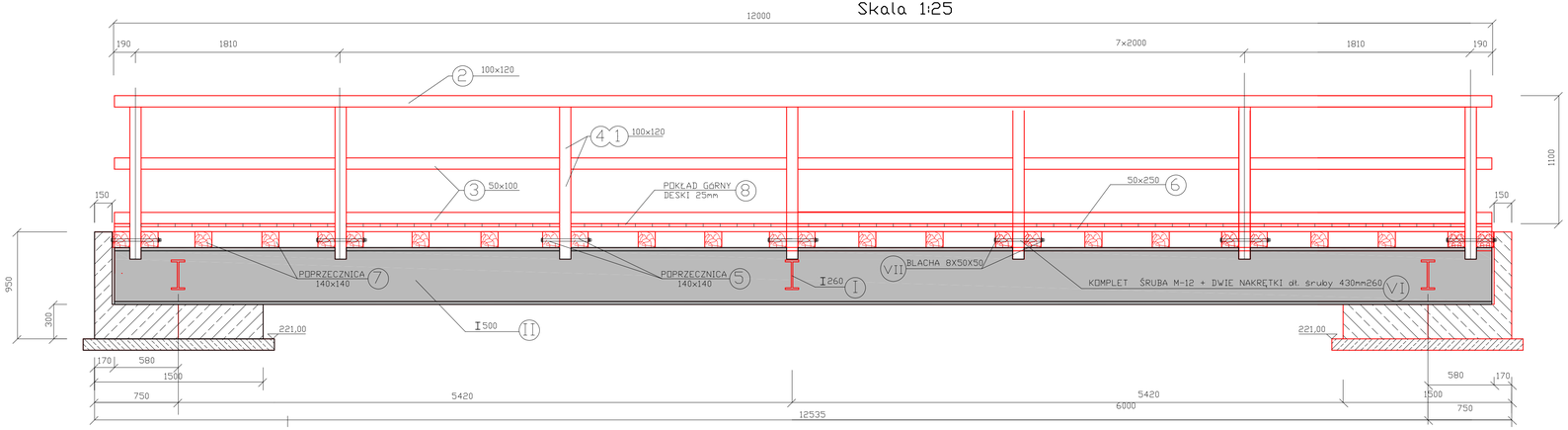

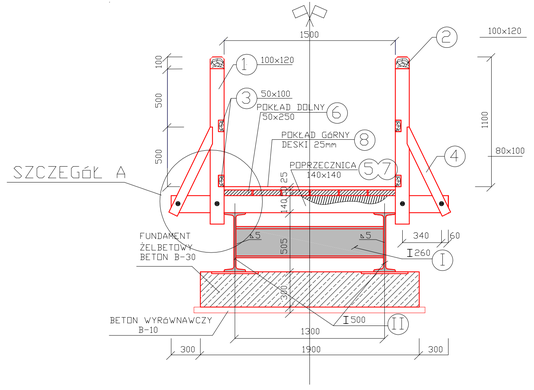

Skala 1:50

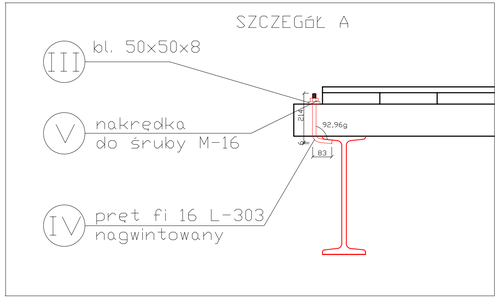

ZESTAWIENIE STALI
KŁADKA TYMCZASOWA

WYKAZ ZBROJENIA							
Numer elem.	Profil	Liczba	Długość	Masa [kg]			Uwagi
				1mb	1 elemen	razem	
	[mm]	[szt]	[mm]	18G2			
I	I 260	3	1282	41,90	53,72	161,16	
II	I 500	2	12000	141,00	1692,00	3384,00	
III	⌀ 50×8	28	50	3,14	0,16	4,48	
IV	⌀ 16	28	303	1,58	0,48	13,44	
V	nak.M-16	28					
VI	śr.M-12 ×430 + 2 nakr.	14					
VII	⌀ 50×8	28	50	3,14	0,16	4,48	
Masa razem [kg]				3567,56			
Doda. na spoiny 1,8%				64,22			
Łącznie. [kg]				3631,78			

ZESTAWIENIE DREWNA

WYKAZ DREWNA					
Numer	NAZWA ELEMENTU	ILOŚĆ	DŁUGOŚĆ 1-ELEME.	DŁUGOŚĆ OGÓŁEM	ILOŚĆ
		[szt]	[m]	[m]	[m³]
1	krawędziaki 100×120	14	1,32	18,48	0,222
2	krawdziaki 100×120	2	12,00	24,00	0,288
3	bale 100×50	4	12,00	48,00	0,240
4	bale 100×50	14	0,81	11,34	0,057
5	krawędziaki 140×140	7	2,40	16,80	0,330
6	bale 250×50	6	12,00	72,00	0,900
7	krawędziaki 140×140	19	1,74	33,06	0,648
8	deski 100×25	120	1,5	180,00	0,450
RAZEM [m³]					3,135

OptoVia

OPTOVIA
Siedziba: 50-334 Wrocław, ul. Ukryta 12/11
Pracownia: 42-200 Częstochowa, Aleja Najświętszej Maryi Panny 51
TEL: 603 760 610 FAX: 34 361 44 51 e-mail: pracownia@optovia.pl NIP 949-182-42-11

Temat: Przebudowa mostu w ciągu ulicy Wspólnej w Pankach, Dz. nr 513/2, 513/13, 234/4, 234/5, 160/1, 108/2, 108/3, 109/6, 109/8	Stadium i część: PROJEKT BUDOWLANY	Rysunek nr: 3 AutoCAD LT 2008 Szerokość nr 347 49960010
		Skala:
Inwestor: Gmina Panki ul. Tysiąclecia 5 42-140 Panki	Nazwa rysunku: Konstrukcja kładki tymczasowej	Data: 11. 2017.
Projektant: inż. Janusz MUŚ upr. nr AG.II.4.AZ/7131-2/502/01	Podpis:	Sprawdzający: inż. Ryszard Sidorowicz Nr uprawnień: SLK/0006/PWOK/03
		Podpis: