A_BAL_1B balkon widowni / I piętro

WIDOK OD STRONY SALI / RZUT

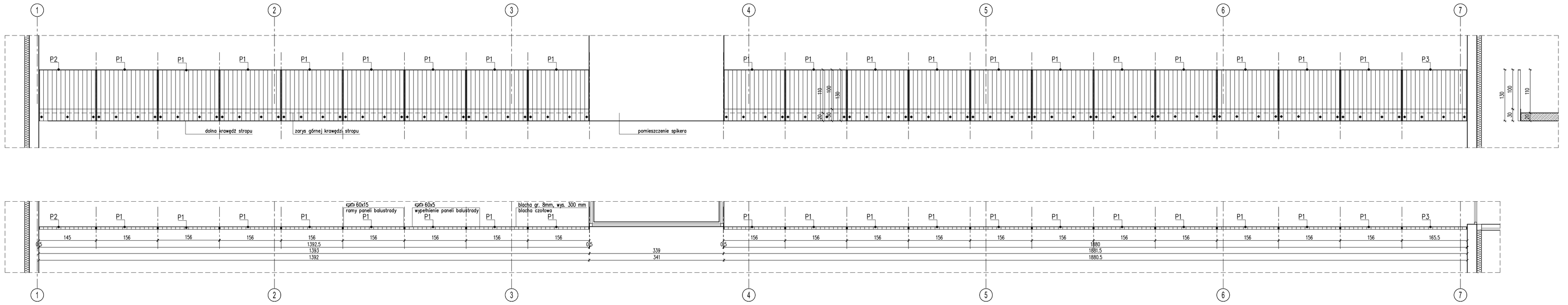

A_BAL_1A widownia od strony korytarza / I piętro

WIDOK OD STRONY WIDOWNI / RZUT

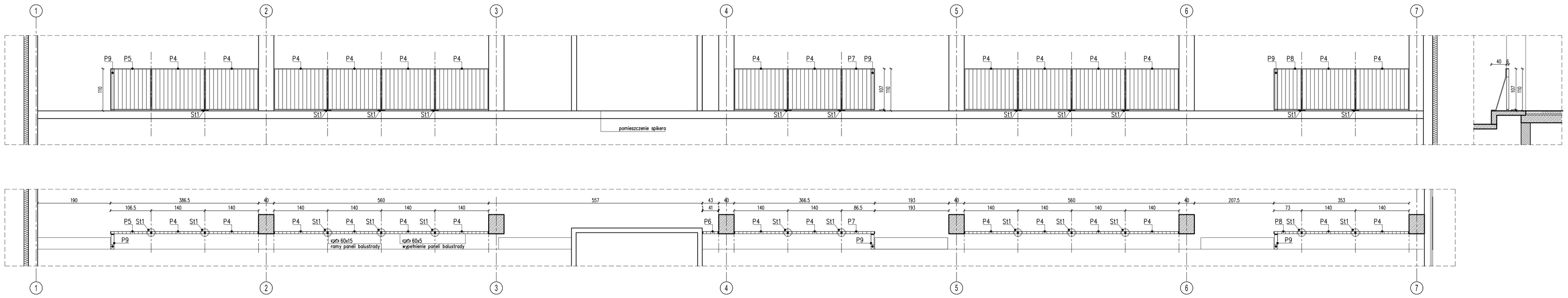

A_BAL_3 korytarz / I piętro

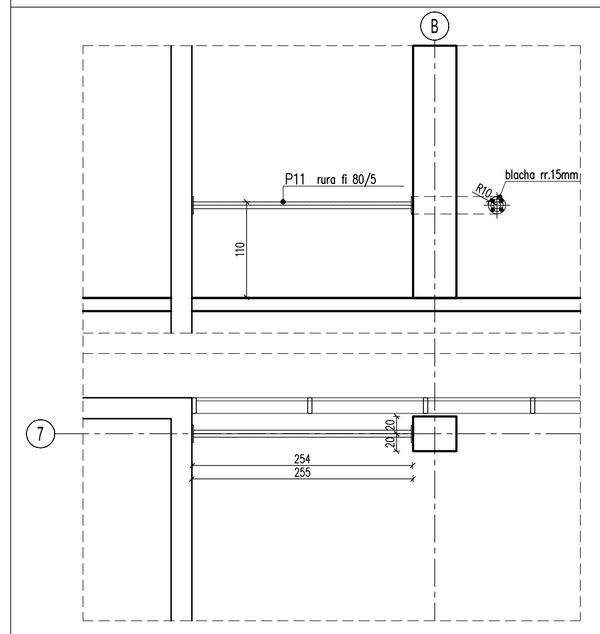

A_BAL_2 widownia / parter

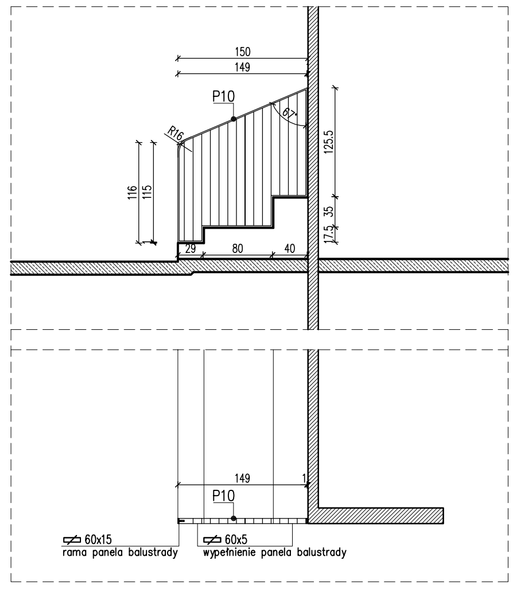

A_BAL_4A klatka schodowa

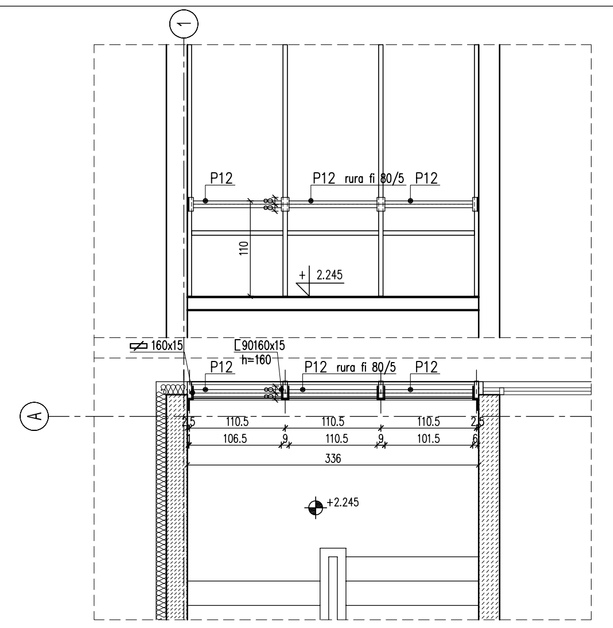

A_BAL_4B klatka schodowa

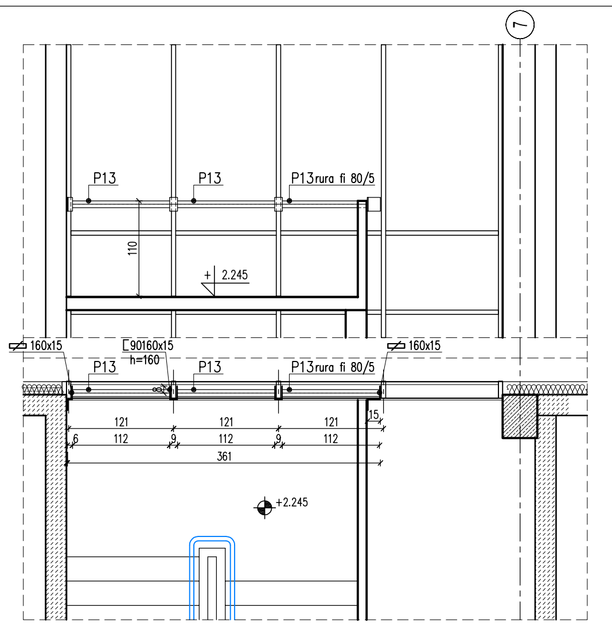

UWAGA:

*TEN RYSUNEK JEST OBJĘTY PRAWAMI AUTORSKIMI FIRMY APA MARKOWSKI I NIE MOŻE BYĆ UŻYWANY I REPRODUKOWANY W CZĘŚCI LUB CAŁOŚCI PRZY WYKORZYSTYWANIU DO PRAC BUD. BEZ PISEMNEJ ZGODY.

*WSZYSTKIE WYMIARY NALEŻY SPRAWDZIĆ NA BUDOWIE, WSZELKIE NIEZGODNOŚCI NALEŻY NIEZWŁOCZNIE ZGŁOSIĆ DO BIURA PROJEKTOWEGO, BĘDĄCEGO AUTOREM NINIEJSZEGO OPRACOWANIA.

*WSZYSTKIE ELEMENTY STALOWE BALUSTRAD CYNKOWANE OGNIOWO I MALOWANE PROSZKOWO NA KOLOR RAL 7024

*POSZCZEGÓLNE ELEMENTY BALUSTRAD WYKONANE W ZAKŁADZIE PREFABRYKACJI, NIE DOPUSZCZA SIĘ SPAWANIA BUDOWIE.

*ZESTAWIENIE NIE MOŻE SŁUŻYC DO ZAMÓWIENIA BALUSTRAD. PRZED DOKONANIEM ZAMÓWIENIA SPRAWDZIC ZGODNOŚC WYMIAROWĄ ELEMENTÓW BUDOWLANYCH Z DOKUMENTACJĄ PROJEKTOWĄ.

*RYSUNKI WARSZTATOWE PRZEDSTAWIC PROJEKTANTOWI DO AKCEPTACJI.

*WSZYSTKIE ELEMENTY KOTWIĄCE ŚRUBY, NAKŁADKI, NAKRETKI ZE STALI OCYNKOWANEJ.

*ZESTAWIENIE BALUSTRAD ROZPATRYWAC ŁACZNIE Z RYSUNKAMI SZCZEGOŁOWYMI ODPOWIEDNICH ELEMENTÓW OBIEKTU

INDEX	ZAKRES ZMIAN	BRANŻA	DATA	NAZWISKO

TEREN INWESTYCJI — ADRES INWESTYCJI

NR DZIAŁEK	AM	OBRĘB	MIEJSCOWOŚĆ	ULICA	NR
413/4, cz.działki 413/3, cz.działki 413/5 cz.działki 528	5	PANKI	PANKI, powiat KŁOBUCKI	OGRODOWA	–

INWESTOR

GMINA PANKI
UL. TYSIĄCLECIA 5, 42-140 PANKI

BIURO PROJEKTÓW

isba_GRUPA PROJEKTOWA
adres: ul. A. Grottgera 16a 51-630 WROCŁAW
telfax: 071 340 21 67 / 071 340 21 23
e-mail: biuro@isba.com.pl

NR PROJEKTU: 200

PROJEKTANT

BRANŻA	IMĘ NAZWISKO	UPRAWNIENIA PROJEKTOWE	PODPIS
ARCHITEKTURA	arch. JOANNA STYRYLSKA	186/00/DUW	
ARCHITEKTURA	arch. JOANNA GIERNADOWICZ	22/07/DOIA	

SPRAWDZAJĄCY

BRANŻA	IMĘ NAZWISKO	UPRAWNIENIA PROJEKTOWE	PODPIS
ARCHITEKTURA	mgr inż. arch. TOMASZ BONIECKI	2/00/DUW	

OBIEKT / ZAKRES OPRACOWANIA

SALA GIMNASTYCZNA

BRANŻA: ARCHITEKTURA

STADIUM: PW — DATA: 12.2009

RYSUNEK: ZESTAWIENIE BALUSTRAD

SKALA: 1:50 — NR RYS.: PW_AZ.07